Pos. CP_FU_01 bis. CP_FU_06 Stb.-Einzelfundamente, M1:25

Achsen 2 / B-G
Achsen 4 / B-G

12 x herstellen

Bewehrung untere und obere Lage

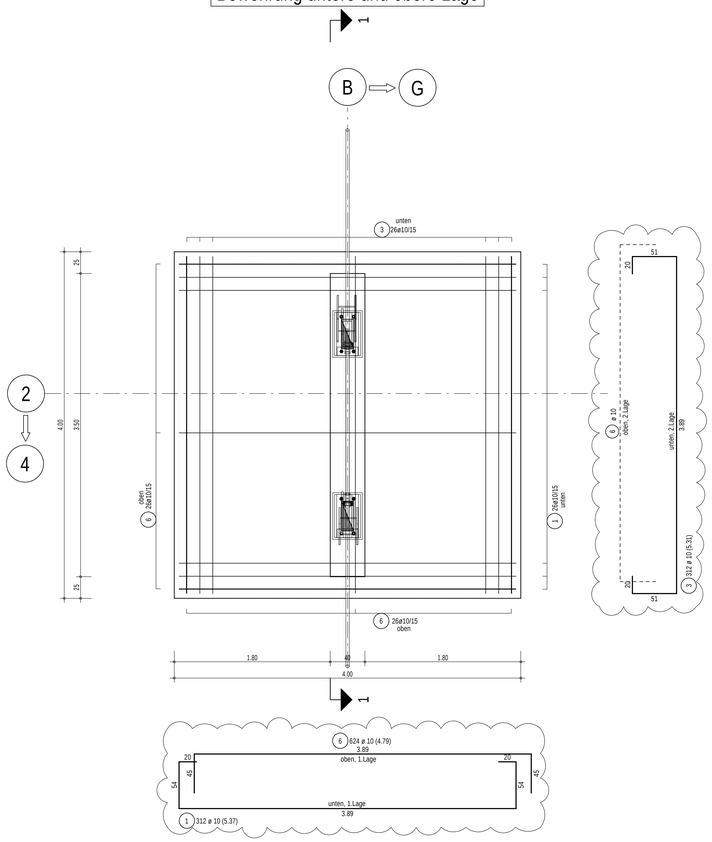

Randbewehrung, Anschlussbewehrung und ABSTA

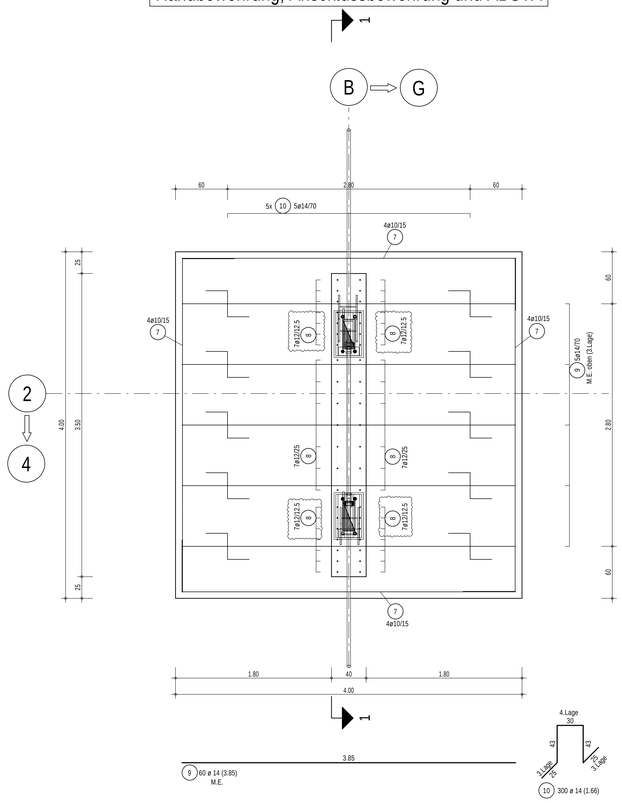

Übersicht, M1:200

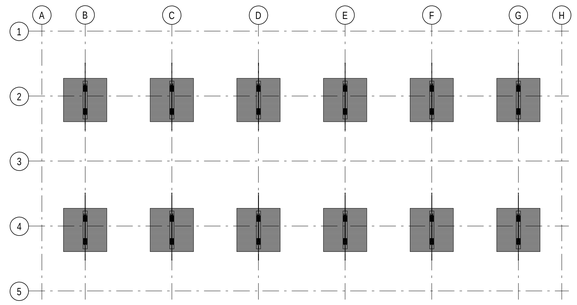

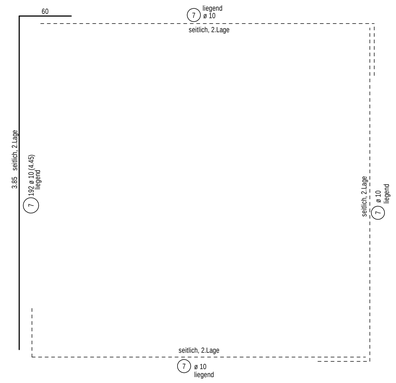

Regeldetail Stb.-Einzelfundament

h=65 cm M 1:15

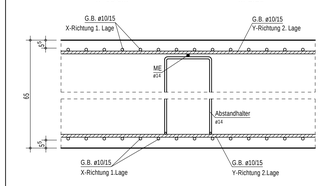

Eisen an Schalung anpassen!
Eisen oertlich ausschneiden!

* Dieses Regeldetail ist eine Systemdarstellung.
Eventuelle erforderliche spezielle Ausführungen sind den jeweiligen Bewehrungsplänen zu entnehmen!

Bewehrung Stb. Sockel

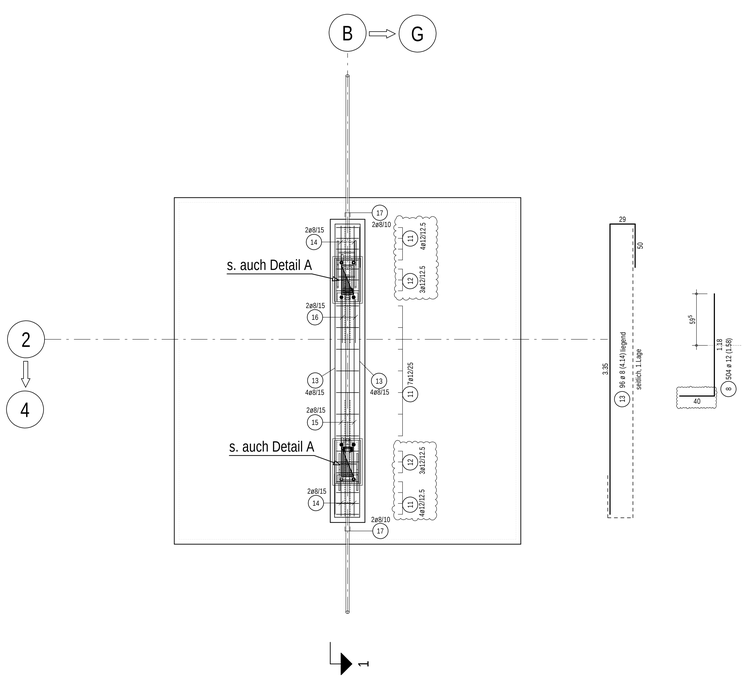

Schnitt 1-1, M1:25

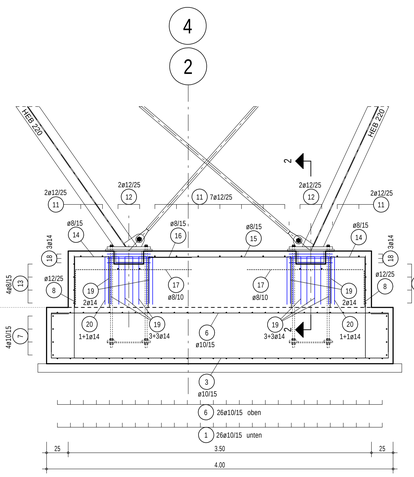

Schnitt 2-2, M1:25

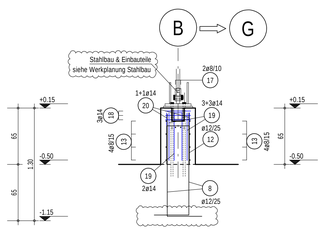

Detail A, M1:10

2x herstellen / Einzelfundament

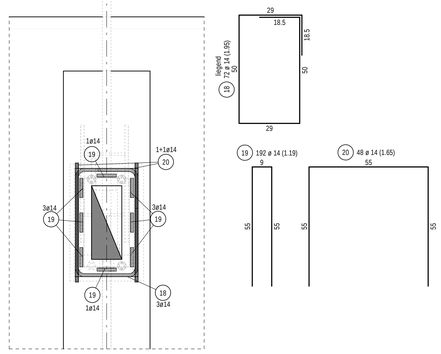

Vorhandene Positionen

Stabstahl	1	10
Lager-Matten	M	R
Listen-Matten	...	...

Mindestwerte der Biegerollendurchmesser D_{min} bei einmaligem Biegen für Stäbe

DIN EN 1992-1-1 Tab. 8.1 DE a)

	Haken, Winkelhaken, Schlaufen [D_{min}]		Schrägstäbe oder andere gebogene Stäbe [D_{min}]		
	Stabdurchmesser ø		Mindestwerte der Betondeckung rechtwinklig zur Biegeebene		
	< 20 mm	≥ 20 mm	> 100 mm > 7 ø	> 50 mm > 3 ø	≤ 50 mm ≤ 3 ø
Normalbeton	4 ø	7 ø	10 ø	15 ø *	20 ø

* Wird von "D_{min} = 15 x ø" abgewichen, Abweichungen in der Biegeliste angeben.

Mindestwerte der Biegerollendurchmesser D_{min} für nach dem Schweißen gebogene Bewehrung bei einmaligem Biegen für Stäbe und Matten.

DIN EN 1992-1-1 Tab. 8.3(2) b)

	Vorwiegend ruhende Einwirkungen		Nicht vorwiegend ruhende Einwirkungen	
	Schweißung außerhalb des Biegebereiches	Schweißung innerhalb des Biegebereiches	Schweißung auf der Außenseite der Biegung	Schweißung auf der Innenseite der Biegung
für a < 4 ø	20 ø	20 ø	100 ø	500 ø
für a ≥ 4 ø	Werte nach Tab. 8.1 DE a)			

Expositionsklassen, Betongüten und Betondeckung nach DIN EN 1992-1-1

Bauteil	maßgebliche Expositionsklasse nach DIN EN 1992-1-1	Mindest-betongüte	gewählte Betongüte	erf. Betondeckung (mm)			Stahl
				c_{min}	Δc	c_{nom}	Betonstahl Spannstahl
Fund. und Sockel Carport	XD3, XC4, XF2	C35/45	C35/45	40	15	55	B500A
Sauberkeitsschicht Magerbeton	X0	C12/15	C12/15	-	-	-	-

Alle Stahlbauprofile, sofern nicht anders angegeben, S 275
Stahlgüte der Stabsysteme gemäß Vorgabe Hersteller

INDEX	DATUM	FORTFÜHRUNG
1	18.04.2024	Freigabe Prüfingenieur vom 17.04.2024 mit Anmerkungen
0	12.10.2023	Planerstellung

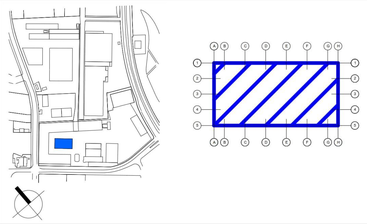

PROJEKT:

Erweiterung Betriebshof Hochfeld (EBH)

BAUHERR:
Wirtschaftsbetriebe Duisburg
Schifferstraße 190 (Am Innenhafen)
47059 Duisburg
Tel. 0203 463825

1. MITZEICHNUNG:
N. Lorenz — Datum / Unterschrift
I. Wiele — Datum / Unterschrift

2. FREIGABE:
A.Schröder — Datum / Unterschrift
A. Benstem — Datum / Unterschrift

PLANER:
Schüßler-Plan Ingenieurgesellschaft mbH
koeln@schuessler-plan.de
Gustav-Heinemann-Ufer72a Tel. 0221 - 92 58 12 - 0
50968 Köln Fax. 0221 - 92 58 12 - 7

FACHPLANER:
sgp HACHTEL | BAUER GmbH architekten BDA
info@sgp-architekten.de
Am Dickobskreuz 10 Tel. 0228 - 92 59 87 - 0
53121 Bonn Fax. 0228 - 92 59 87 - 029

Bewehrungsplan	Bauteil	Ebene
Tragwerksplanung	190	FU

Carport: Bewehrung Stb. - Einzelfundamente, Achsen 2 / B-G und Achsen 4 / B-G

CAD DATEI: -		PLANPHASE:	LP5
GEZ.: OGN	GEPR.: Baumanns	DATUM:	12.10.2023
GRÖSSE: 118.9/84.1cm		MASSTAB:	1:25, 1:10
PLAN-NR.: TWP_190_LP5_GR_BW_001		STATUS: F	INDEX: 1

i-bacad